**VEMA Crane b.v.**
Nieuwe Bredase Baan 2
4825BP Breda
The Netherlands

**T** +31(0) 162 681050
**E** sales@vemacrane.com
**I** www.vemacrane.com

# Terex AC55

## Carrier

| | |
|---|---|
| Make: | Terex |
| Type: | AC55 |
| Serial number: | 261025 |
| Chassis number: | VHX3HB3M204261025 |
| Year: | 2004 |
| Color: | Orange - White - Black |
| Lifting capacity: | 55T @ 2.6 meter |
| Hours: | 22.548 |
| Millage: | 161.828 |
| Engine: | DaimlerChrysler OM 501 LA |
| Output hp/kW: | 353 / 260 |
| Transmission: | ZF AS Tronic 12 speed |
| Suspension: | Hydropneumatic suspension |
| Drive: | 6 x 6 x 6 |
| Tires: | 16.00 R25 |
| Extra: | Telma brake, storage box |

## Superstructure

| | |
|---|---|
| Main boom: | 10.3 - 40.3 meter |
| No. of winches: | 1x - 45kN - 16mm - 205 mtr |
| Hooks: | 1-sheave & 4-sheave |
| Counterweight: | 11.6 Ton |
| LMI: | 3B6 - 75% |
| Extra: | Add Heating, jib prep |

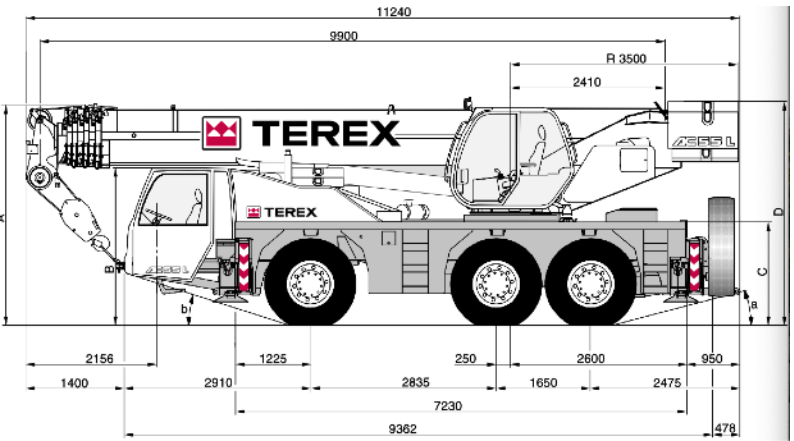


**HA** LIFTING CAPACITIES · TRAGFÄHIGKEITEN · CAPACITÉS DE LEVAG
PORTATE · CAPACIDADES DE CARGA

11,6 t | 7,20 m x 6,30 m | 360°

Radius · Ausladung
Portée
Sbraccio
Radio

Main boom · Hauptausleger · Flèche principale · Braccio base · Pluma principal

| m | 9,9 | 13,3 | 16,7 | 19,5 | 22,3 | 26,8 | 31,3 | 34,2 | 37,2 | 40,1 |
|---|---|---|---|---|---|---|---|---|---|---|
| m | t | t | t | t | t | t | t | t | t | t |
| 3 | 51,5 | 39,1 | 37,9 | 40,2 | - | - | - | - | - | - |
| 3,5 | 47,6 | 40,5 | 39,0 | 37,6 | - | - | - | - | - | - |
| 4 | 42,7 | 41,2 | 40,1 | 34,8 | 30,1 | 23,5 | - | - | - | - |
| 4,5 | 38,5 | 38,5 | 37,3 | 32,4 | 28,5 | 23,5 | - | - | - | - |
| 5 | 36,0 | 36,0 | 34,9 | 30,2 | 26,8 | 22,9 | - | - | - | - |
| 6 | 31,7 | 31,7 | 31,0 | 26,8 | 23,6 | 20,5 | 16,0 | - | - | - |
| 7 | 26,9 | 25,6 | 25,7 | 23,8 | 21,1 | 18,4 | 16,0 | 14,0 | 12,0 | - |
| 8 | - | 22,8 | 21,3 | 20,0 | 19,0 | 16,5 | 14,5 | 13,3 | 11,8 | - |
| 9 | - | 19,5 | 19,7 | 16,8 | 16,2 | 15,1 | 13,3 | 12,3 | 11,3 | 8,8 |
| 10 | - | 16,5 | 16,7 | 14,3 | 14,7 | 13,7 | 12,2 | 11,4 | 10,5 | 8,8 |
| 12 | - | - | 12,4 | 12,0 | 12,4 | 10,9 | 10,4 | 9,8 | 9,0 | 8,2 |
| 14 | - | - | 9,4 | 9,2 | 9,6 | 9,3 | 8,5 | 8,2 | 7,9 | 7,3 |
| 16 | - | - | - | 7,3 | 7,6 | 7,4 | 7,5 | 6,7 | 6,9 | 6,4 |
| 18 | - | - | - | - | 6,2 | 6,0 | 6,2 | 5,6 | 5,7 | 5,7 |
| 20 | - | - | - | - | 5,1 | 4,9 | 5,1 | 5,0 | 5,1 | 4,8 |
| 22 | - | - | - | - | - | 4,0 | 4,2 | 4,4 | 4,2 | 4,0 |
| 24 | - | - | - | - | - | 3,3 | 3,5 | 3,7 | 3,5 | 3,3 |
| 26 | - | - | - | - | - | - | 3,0 | 3,2 | 3,0 | 2,7 |
| 28 | - | - | - | - | - | - | 2,5 | 2,7 | 2,5 | 2,2 |
| 30 | - | - | - | - | - | - | - | 2,3 | 2,1 | 1,8 |
| 32 | - | - | - | - | - | - | - | 1,9 | 1,7 | 1,5 |
| 34 | - | - | - | - | - | - | - | - | 1,4 | 1,2 |
| 36 | - | - | - | - | - | - | - | - | - | 0,9 |